1 -Adaptér NOK 1B268_600

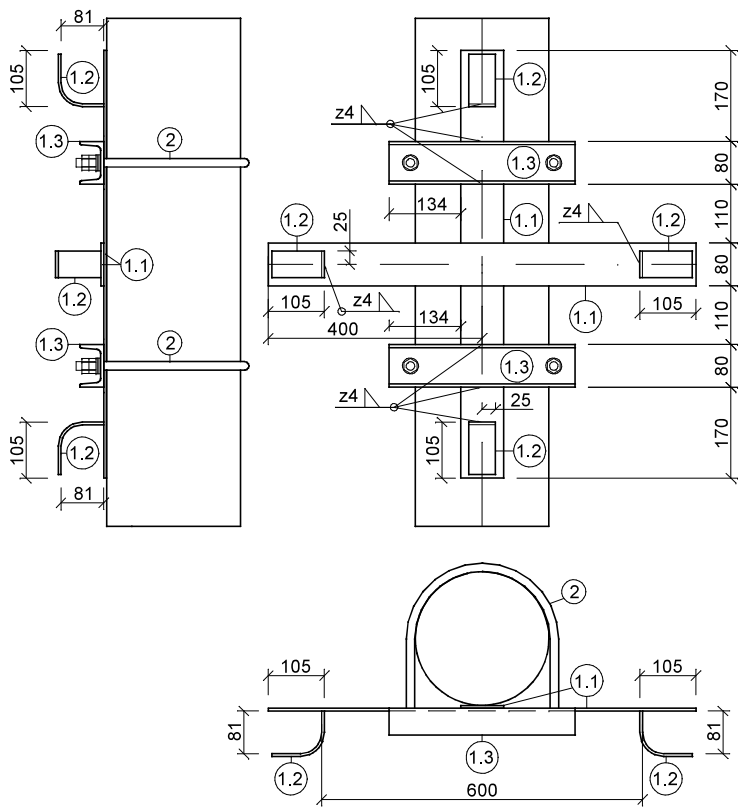

Uchytenie adaptéra

Driek stožiara

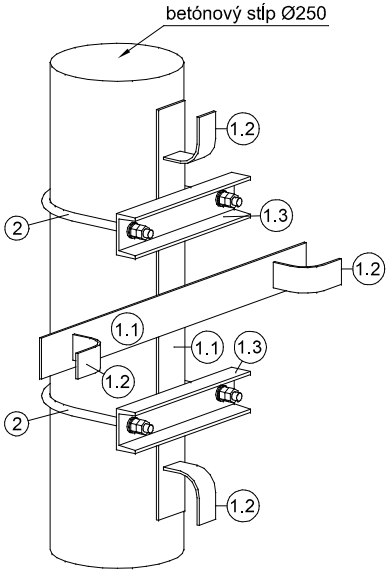

1.3 -U80-348

M 1:10

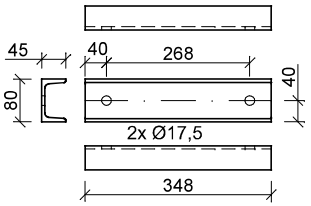

2 -Tyč 16 - 830

M 1:5

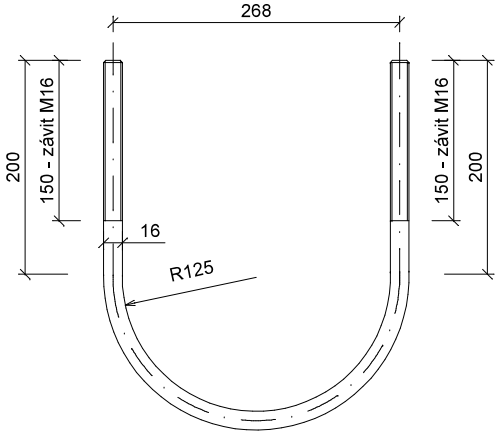

1.2 -Pl.5x50-160

M 1:5

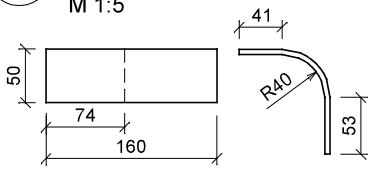

1.1 -Pl.5x80-800

M 1:10

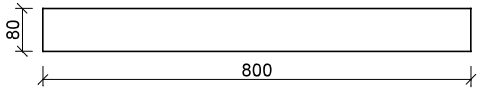

VÝKAZ SPOJOVACIEHO MATERIÁLU - pre 1 ks dielu

Názov - Typ	ks	Norma/Výkres	Hmotnosť (kg/ks)	Hmotnosť spolu (kg)	Materiál	Poznámka
Matica M16	8	STN EN ISO 4032	0,037	0,292	8.8	
Podložka tenká M16	4	STN EN ISO 7089	0,011	0,045		
Podložka pružná M16	4	DIN 127	0,010	0,040		
			Celkom (kg)	**0,4**		

VÝKAZ MATERIÁLU - pre 1 ks dielu

Číslo pol.	Názov - Typ - Rozmer	ks	Dĺžka (mm)	Hmotnosť (kg/m)	Hmotnosť spolu (kg)	Materiál	Náter. plocha (m^2)	Poznámka
1	Zvarenec - NOK 1B250_600	1			12,29		0,49	
1.1	Pl.5x80	2	800	3,14	5,02	S355	0,27	
1.2	Pl.5x50	4	160	1,96	1,26	S355	0,07	
1.3	U80	2	348	8,64	6,01	S355	0,14	
2	Tyč 16	2	830		2,50	S235	0,10	
				Celkom	**14,8**		**0,6**	
(Spojovací materiál + valcovaný materiál) SPOLU (kg)					**15**			
(Vrátane valcovacej tolerancie 1% a zinku 1,5%) SPOLU (kg)					**16**			

Poznámky

1. Konštrukcia: Trieda zhotovenia ..... EXC2 podľa STN EN 1090-2 +A1

   Všetky zvary zhotoviť v hladine úrovne "B" podľa STN EN ISO 5817.

2. Kvalita, normy: Uholníky, plechy (materiál) S355J2
   Uholníky (rozmery a tolerancie) ..... STN EN 10056-1, STN EN 10056-2
   Plechy (tolerancie) ..... STN EN 10029

3. Povrchová úprava: Celú konštrukciu vrátane spojovacieho materiálu žiarovo pozinkovať podľa STN EN ISO 1461 (spojovací materiál podľa STN EN ISO 10684).

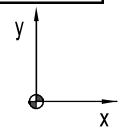

HL. ZHOTOVITEĽ:	SPOLU ZHOTOVITEĽ:	
P4E, s.r.o. Račianska 66 Bratislava 831 02		**Táto dokumentácia je duševným majetkom zhotoviteľa.** Žiadna časť tejto dokumentácie nesmie byť reprodukovaná alebo použitá bez ich písomného povolenia.

ZMENA:		VYKONAL:	DÁTUM:	VÝTLAČOK:
d				
c				
b				
a				

NÁZOV ZÁKAZKY: Štandard optických sietí VN v sieti SSD	HIP: STAV. ČASŤ: TECH. ČASŤ:	DÁTUM: 11/2022
	VYPRACOVAL: Ing. Ševčíková	MIERKA: 1:15,1:20
	KONTROLOVAL: Ing. Samaš	
INVESTOR: Stredoslovenská distribučná a.s. Pri Rajčianke 8 010 01 ŽILINA	SCHVÁLIL: Ing. Halán	POČET A4: A3
SO-PS:	STUPEŇ PD: DVP	ARCHÍVNE ČÍSLO: SSD_SOK_VNV_33
NÁZOV VÝKRESU: Nosič opt. kábla na stožiare typu JB vedení VNV, NOK_1B268_600	LIST: LISTOV: DCC: &CTB	ZMENA:
	SSD_SOK_VNV_33_NOK_1B268_600.dwg	